Evaluation only.
Created with Aspose.CAD.
Copyright 2016-2025 Aspose Pty Ltd.

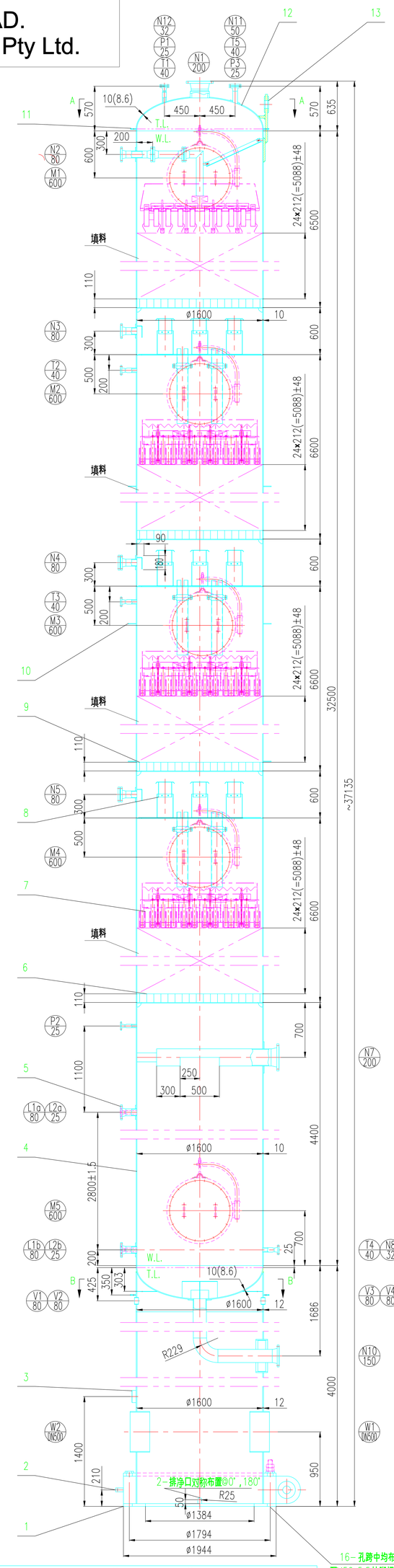

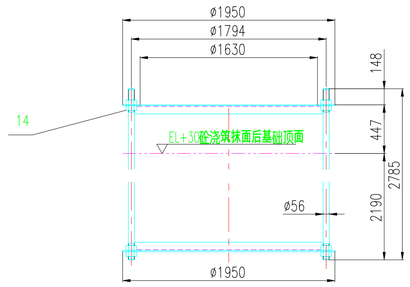

A-A
管口方位待定

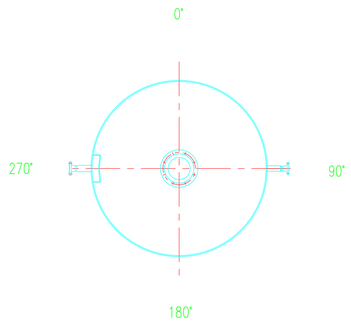

B-B
管口方位待定

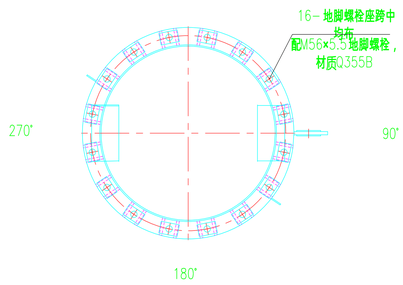

设计数据表 DESIGN SPECIFICATION

规范 CODE	1. TSG 21-2016《固定式压力容器安全技术监察规程》(SUPERVISION REGULATION ON SAFETY TECHNOLOGY FOR STATIONARY PRESSURE VESSELS) 2.GB/T150.1~150.4-2011《压力容器》GB/T150.1~150.4-2011《PRESSURE VESSELS》	3.NB/T47041-2014《塔式容器》NB/T47041-2014《VERTICAL VESSELS SUPPORTED BY SKIRT》 4.SH/T3098-2011《石油化工塔器设计规范》SH/T3098-2011《SPECIFICATION FOR DESIGN OF COLUMN IN PETROCHEMICAL ENGINEERING》	
介质 FLUID	塔顶组成：90.1%醋酸甲酯，3.4%甲醇，6.5% 塔釜组成：100%醋酸甲酯	压力容器类别 PRESS VESSEL CATEGORY	Ⅱ类
介质特性 FLUID PERFORMANCE	中度危害、易燃 第一组	风险评估 RISK ASSESSMENT	不需要
物料密度 FLUID DENSITY kg/m³	气：13.9 液：810	设计使用年限 DESIGN LIFE	15年
工作温度（塔顶/塔釜）(℃) WORKING TEMP. IN/OUT	120/130	焊材订货 PERMISSION OF WELDING MATERIALS	按NB/T47018-2017/2022等 ACCORDING TO NB/T47018-2017/2022
工作压力（塔顶/塔釜）(MPaG) WORKING PRESS. IN/OUT	0.6/0.7	焊接工艺评定 QUALIFICATION OF WELDING PROCEDURE	按NB/T47014-2023 ACCORDING TO NB/T47014-2023
设计温度 (℃) DESIGN TEMP.	200	焊接规程、焊材型号 WELDING CODE, WELDING ROD TYPE	按NB/T47015-2023 ACCORDING TO NB/T47015-2023
设计压力 (MPaG) DESIGN PRESS	1.0	焊缝结构 WELDING STRUCTURE	除注明外采用全焊透结构 FULL PENETRATION WELD EXCEPT NOTED
最高允许工作压力 (MPaG) MAX.ALLOW.WORKING PRESS.	/	除注明外角焊缝高度 THICKNESS OF FILLET WELD EXCEPT INDICATED	按较薄板厚度 ACC. TO THINNER PLATES' THK.
腐蚀裕量 (mm) CORR. ALLOW.	0	管法兰与接管焊接标准 WELDING BETW. PIPE FLANGE AND PIPE	按相应法兰标准 ACC. TO FLANGE CODE
焊接接头系数 JOINT EFF. 封头/筒体	0.85	无损检测 N.D.E 焊接接头类别 WELDED JOINT CATEGORY	方法-检测率 METHOD-SCALE / 标准-级别 STD-CLASS / 技术等级 TECH. GR.
主要受压元件材料 IMPORTANT PRESSURAL MATERIAL	S30408	A,B	RT≥20% / NB/T47013.2-2015-Ⅲ / AB
焊后热处理 PWHT	/	C,D	PT-100% / NB/T47013.5-2015-Ⅰ / /
水压试验压力 HYDRO. TEST PRESS. 卧式/立式(MPaG) HOR./VER.	1.67(H)/1.32(V)	E	PT-100% / NB/T47013.5-2015-Ⅰ / /
泄漏试验 LEAKAGE TESTING (MPaG)	氨检漏(见技术要求16)	全容积 FULL CAPACITY (m³)	66.5
塔板类型/数量 TRAY TYPE/QUANTITY	/	充装系数 FULL EFF.	/
填料高度 PACKING HEIGHT mm	20352	基本风压 WIND PRESSURE (N/m²)	350
保温层材料 INSULATION MATERIAL	用户自理	设计雪载荷 SNOW LOAD (N/m²)	350
保温层厚度 INSULATION THICKNESS mm	100	地震烈度/设计基本地震加速度 SEISMIC INTENSITY/BASIC SEISMIC ACCEL	7度/0.10g
安全附件及仪表 SAFETY ACCESSORIES AND METERS	由用户在工艺系统中设置	场土地类别/设计地震分组 SITE CLASS/EATTHQUAKE INFLUENCE	Ⅱ/第一组
涂敷与运输包装 PAINTING AND TRANSPORTATION PACKING	NB/T10558-2021及技术要求	地面粗糙度类别 GROUND ROUGHNESS CLASS	B类
管口方位 NOZZLE ORIENTATION	按管口方位图	防火层 FIRE PROTECTION	见技术要求18

管口表 NOZZLE LIST

符号 MARK	公称尺寸 NOM. SIZE	公称压力 PN/CLASS	连接标准 CON. STD	法兰型式 TYPE	连接面型式 FACING	用途或名称 SERVICE	接管密封面到设备中心线的距离 PROJ. FROM SURFACE TO C.L
N1	200	150	HG/T20615-2009	WN	RF	塔顶升气口	见图
N2	80	150	HG/T20615-2009	WN	RF	塔顶回流口	1010
N3	80	150	HG/T20615-2009	WN	RF	塔中进料口	1010
N4	80	150	HG/T20615-2009	WN	RF	备用口（带法兰盖）	1010
N5	80	150	HG/T20615-2009	WN	RF	备用口（带法兰盖）	1010
N7	200	150	HG/T20615-2009	WN	RF	塔底升气口	1010
N8	32	150	HG/T20615-2009	WN	RF	塔底采样口	1010
N10	150	150	HG/T20615-2009	WN	RF	塔底采出口	1010
N11	50	150	HG/T20615-2009	WN	RF	备用口（带法兰盖）	见图
N12	32	150	HG/T20615-2009	WN	RF	备用口（带法兰盖）	见图
L1a/L1b	80	150	HG/T20615-2009	WN	RF	远传液位计口	1010
L2a/L2b	25	150	HG/T20615-2009	WN	RF	现场液位计口	1010
T1/T5	40	150	HG/T20615-2009	WN	RF	远传温度计口	见图
T2	40	150	HG/T20615-2009	WN	RF	远传温度计口	1010
T3	40	150	HG/T20615-2009	WN	RF	远传温度计口	1010
T4	40	150	HG/T20615-2009	WN	RF	远传温度计口	1010
P1/P3	25	150	HG/T20615-2009	WN	RF	远传压力表口	见图
P2	25	150	HG/T20615-2009	WN	RF	远传压力表口	1010
M1~5	600	16	HG/T21599-2014	WN	RF	人孔	按标准
W1/W2	500	/	/	/	/	裙座检查孔	/
V1~4	80	/	/	/	/	裙座排气孔	/

技术要求 GENERAL REQUIREMENTS

1. 本设备不锈钢板应符合GB/T 713.1-2023和GB/T713.7-2023标准的要求，固溶状态交货，表面加工类型：1D。若为开平板，应按GB/T150.4-2011第5.1.2条进行复验，复验结果应符合相应材料标准的规定；Q345R钢板符合GB/T 713.1-2023和GB/T713.2-2023的规定，热轧状态供货。
2. 碳钢锻件应符合NB/T47008-2017标准中的Ⅱ级要求，正火状态供货，且锻件不得拼接焊制；不锈钢锻件应符合NB/T47010-2017标准中的Ⅱ级要求，固溶状态交货，且锻件不得拼接焊制。
3. 不锈钢管应符合GB/T14976-2012《流体输送用不锈钢无缝钢管》标准的要求，固溶状态供货。
4. 所有法兰螺栓孔应相对于设备水平垂直中心线跨中均布。
5. 塔体安装垂直公差≤20mm，筒体直线度公差不大于24.2mm，任意3000mm长圆筒段偏差不得超过3mm，裙座螺栓孔中心圆孔洞弦长极限偏差为±3mm,塔体上同一横截面上的最大直径与最小直径之差不大于16mm，且符合GB/T150.4-2011第6.5其余按NB/T47041-2014表16的外形尺寸公差。
6. 管口L1a和L1b及L2a和L2b液位计口应满足以下条件：
   （a）两管口距离公差为±1.5mm （b）两管口周向位置允差±1.0mm
   （c）两管口外伸距离允差≤1.5mm（d）法兰面的垂直度公差不得大于0.5%的法兰外径
7. 焊接接头形式及尺寸除图中注明外，按HG/T20583-2020的规定，角焊缝的焊角高度按相焊件中较薄板的厚度。法兰焊接相内部角焊缝打磨圆滑，打磨后角焊缝圆弧R不小于3mm。焊缝与母材应圆滑过渡，角焊缝的外形应凹形圆滑过渡。
8. 所有受压的焊接接头须为全焊透结构，接管与壳体的焊接采用全焊透，裙座与检查孔，排气孔的焊接采用全焊透。所有焊缝不得表面气孔、弧坑、未填满、夹渣和飞溅等缺陷。
9. 裙座筒体与下封头的连接采用多道连续的全焊透型式，每道焊完按NB/T47013.5-2015进行100%PT检测，I级合格。合格后焊接下一道，焊缝表面应光滑，并与下封头外表面圆滑过渡，焊接接头进行≥20%超声检测，按NB/T47013.3-2015进
10. 用板材卷制的接管，焊缝按NB/T47013.2-2015进行100%RT检测，Ⅱ级合格，AB级。接管M1~M5管节按NB/T47013.2进行100%RT检测，Ⅱ级合格，AB级M1~M5管口开孔中心R600范围内应避免壳体焊接接头，如无法避免，该范围内焊接按NB/T47013.2-2015进行100%RT检测，Ⅱ级合格，AB级，且不允许存在有任何超标缺陷。
11. DN≥250mm的接管和高颈法兰的对接接头，接管与接管对接接头的检测要求与A类和B类焊接接头相同。公称直径小于DN250的接管与高颈法兰对接接头，接管与筒体的焊接接头应按NB/T47013.5-2015进行100%PT检测，I级合格。
12. 塔内件制作及验收详见内件施工图。
13. 各接管（内伸接管除外）、人孔等与筒体焊接时，应与筒体内壁面平齐，筒体内表面焊接接头应磨平，焊疤、焊瘤应清除干净。
14. 紧固件用含除锈抑制剂的可溶性油漆（除锈油）进行保护。
15. 水压试验前，应将设备内部清理干净，去除所有焊渣，氧化皮，焊接飞溅，污垢及其他杂质。水压试验用水应为洁净水，应控制水中的氯试验合格后，应将设备内部吹干。不锈钢内、外表面进行酸洗钝化处理，钝化处理溶液按SJ20893-2003Ⅱ类，钝化后按GB/T25150点法检验，合格标准按GB/T25146-2010第5.3.4条。补强圈应在试验前以0.4MPa~0.5MPa的压缩空气检查焊缝。
16. 水压试验合格后，按HG/T20584-2020附录L真空吸漏法对设备进行氦检漏试验。探针灵敏度至少为1×10^{-10}Pa.m³/s，最大允1×10^{-5}Pa.m³/s,氦气体积浓度至少为10%，试验压力0.1MPa，至少保压30分钟。
17. 设备制造完成后，不保温碳钢外表面喷涂环氧酚醛底漆一道（每道干膜厚度≥100μm）、环氧酚醛面漆一道（每道干膜厚度≥100μ涂膜总厚度≥200μm；保温碳钢外表面和裙座内外表面喷涂环氧酚醛底漆一道（每道干膜厚度≥100μm），涂膜总厚度≥100μm。涂漆前按GB/T8923.1-2011 Sa2.5级进行除锈合格。
18. 裙座内外侧刷防火涂料，防火极限2小时。防火涂料应与防腐蚀涂层相容，否则应涂30μm的环氧连接漆。
19. 设备应有可靠的静电接地板，接地电阻不大于10欧姆。
20. 吊耳仅用于起吊设备空重，吊耳垫板与筒体，吊耳板与吊耳垫板焊缝按NB/T47013.5-2015进行100%PT检测，I级合格。吊装时承受竖向载荷.
21. 人孔备用垫片按设计图纸数量100%.
22. 管口开孔不得开在A、B类焊缝上。

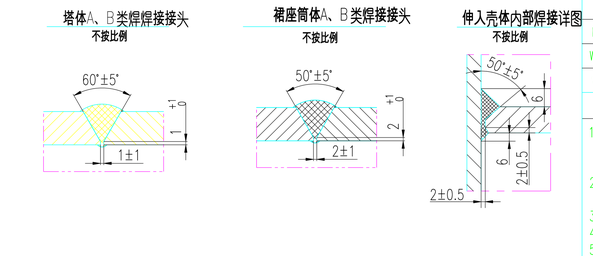

管口许用载荷 ALLOWABLE NOZZLE LOADING

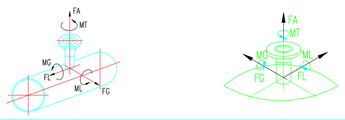

符号 MARK	公称尺寸 NOMINAL SIZE	FA(N)	FL(N)	FG(N)	MT(N.m)	MG(N.m)	ML(N.m)
N1	200	4724.4	4724.4	4724.4	2790	2790	2790
N7	200	4724.4	4724.4	3543.6	2790	1860	2418
N10	150	3543.3	3543.3	3543.3	1569.4	1569.4	1569.4

图纸目录 DRAWING LIST

1	T-4201	甲酯精制塔	V=66.5m³ 装配图 ASSEMBLY DWG.	NCY24-S008-00	1张 SHEETS
2	T-4201	甲酯精制塔	零部件图 PARTS DWG.	NCY24-S008-01~04	4张 SHEETS

件号 PARTS NO.	图号或标准号 DWG NO. OR STD. NO.	名称 PARTS. NAME.	数量 QTY.	材料 MAT'L	单质量 SINGLE MASS (kg)	总质量 TOTAL MASS (kg)	备注 REMARKS
14	NCY24-S008-04	基础模板组件 BASE TEMPLATE COMPONENT	1	组合件		1147	
13	HG/T21574-2018	设备吊耳 LIFTING LUG SP-8-35	2	Q345R/S30408	67	134	
12	GB/T25198-2023	椭圆形封头 ELLIPTICAL HEAD HA1600x10(8.6) h=25	2	S30408	226	552	
11	NCY-ST-006-4	保温支撑圈 INSULATION SUPPORT RING V ø1632-64x6-6	1	Q235B/S30408		20	保温圈上开孔参照NCY-ST-006-4
10	NCY24-S008-02	加强圈 REINFORCING PAD	1	S30408		343	
9		外部预焊件 CLIP	1	组合件		-	客供图
8		内件2 INTERNAL PARTS2	1	组合件		-	客供图
7		内件1 INTERNAL PARTS1	1	组合件		-	客供
6		内部预焊件	1	组合件		-	客供图
5	NCY24-S004-02	接管组件	1	组合件		2530	
4		筒体 SHELL DN1600 δ=10 L=32500	1	S30408		13036	
3	NCY-ST-001-3	铭牌及支架 NAMEPLATE & BRACKET	1	S30408/Q345R		2.5	
2	NCY-ST-002	接地板 GROUND LUG 100X50X10	2	S30408	0.4	0.8	
1	NCY24-S008-01	裙座 SKIRT	1	组合件		3030	

容器自重	NET MASS (kg)	~21500(不含内件、填料、平台、爬梯)	
其中	/	/	
空质量	EMPTY MASS (kg)	~21500(不含内件、填料、平台、爬梯)	
操作质量	OPERATING MASS (kg)	/	
盛水质量	MASS OF FULL WATER (kg)	~88000(不含内件、填料、平台、爬梯)	
最大可拆件质量	MAX. REMOV. PART MASS	/	

版次 REV	说明 DESCRIPTION	设计 PRE'D	校核 CHK'D	标准化 STD	审核 APPR	批准 AUTH'D	日期 DATE	备注 REMARK
3								
2	供确认 ISSUE FOR APPROVE							
1	供确认 ISSUE FOR APPROVE							
0	供确认 ISSUE FOR APPROVE							

本文件产权属南京诚一工业技术有限公司所有，未经本公司书面许可不准复制或转让第三方.
This document is the property of Nanjing Chengyi Industrial Technology Co., Ltd. It shall not be reproduced or transferred to any other party without NCY's permission in written form

南京诚一工业技术有限公司 NANJING CHENGYI INDUSTRIAL TECHNOLOGY CO.,LTD.	资质等级 GRADE OF QUALIFICATION D	证书编号 CERTIFICATE NO. TS2232A16-2027	
项目 PROJ.	分项目 SUB. PROJ.	图名 DRAWING NAME	甲酯精制塔 V=66.5 m³ 装配图 ASSEMBLY DWG.
用户 CUSTOM	位号 ITEM NO. T-4201		
2024 南京 NANJING	专业 SPEC. 设备 EQUI.	比例 SCALE 1:28	第1张共4张 SHEET 1 OF 4 图号 DRAWING NO. NCY24-S008-00 设备数量 QUANTITY 1