Evaluation only.
Created with Aspose.CAD.
Copyright 2016-2025 Aspose Pty Ltd.

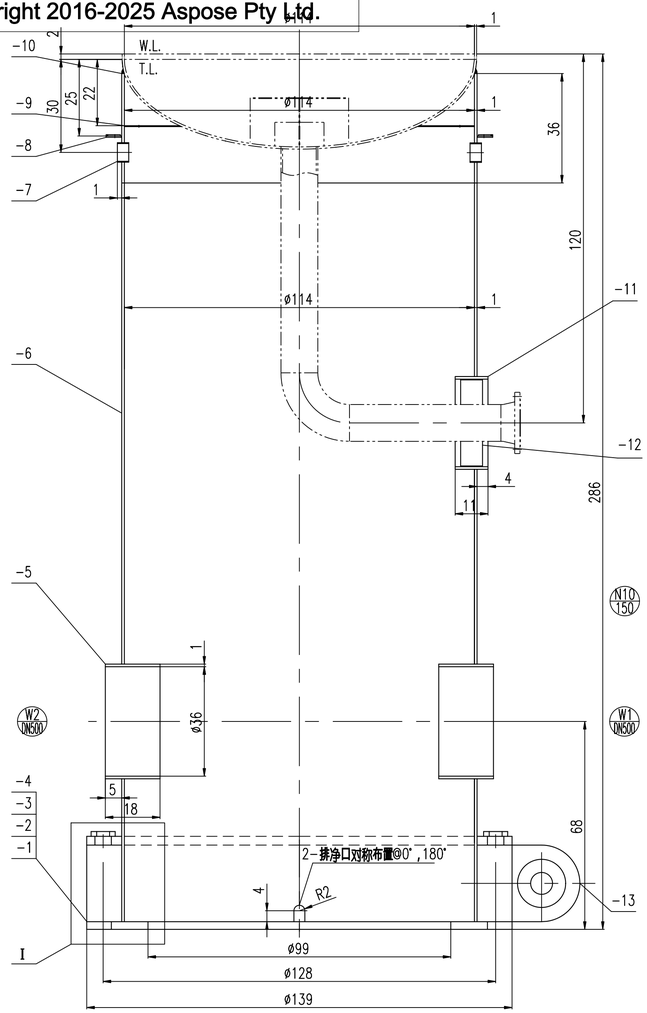

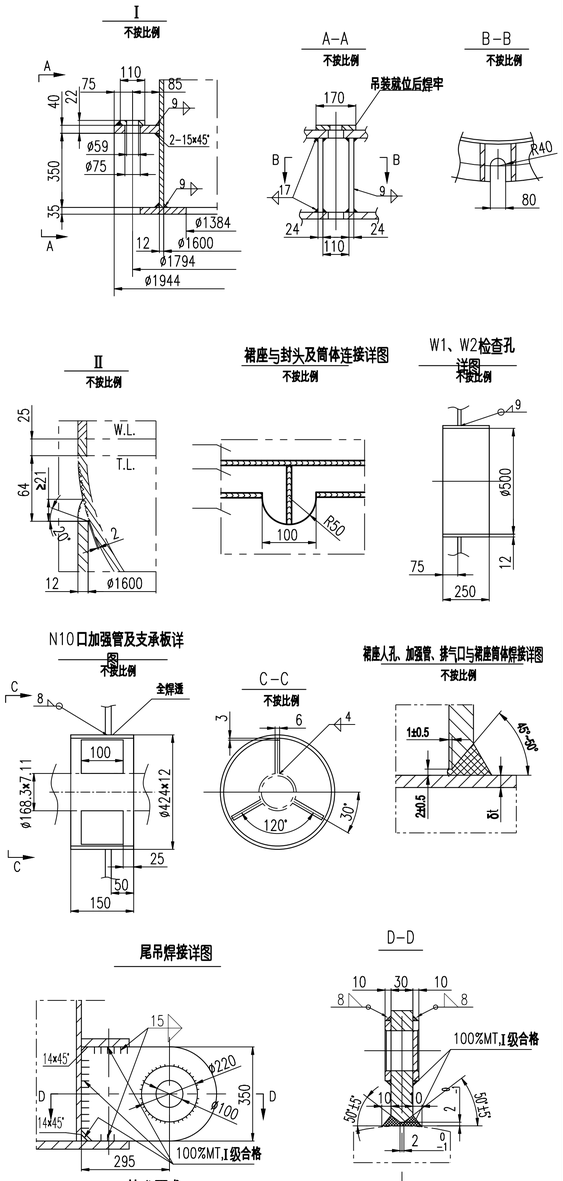

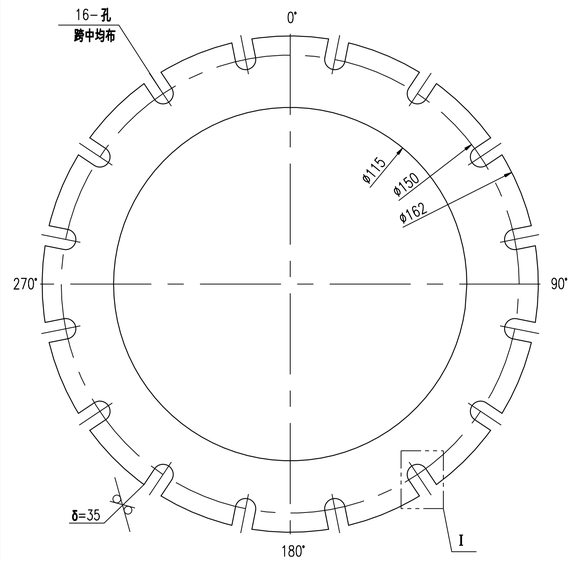

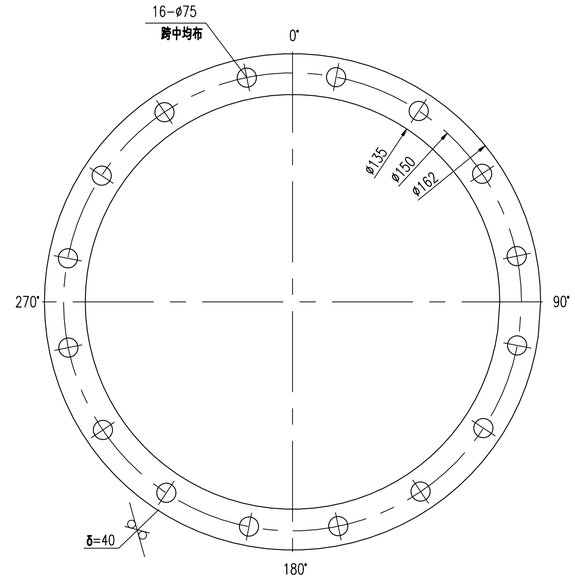

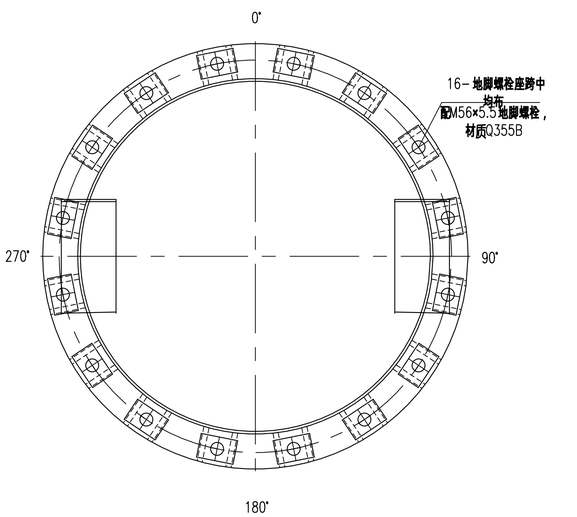

技术要求

1. 裙座螺栓孔中心圆直径以及相邻两孔和任意两孔间弦长极限偏差为±3mm。
2. 裙座与筒体中心线相重合，裙座基础环板应垂直于塔体中心线。
3. 裙座筒体与下封头的连接采用多道连续的全焊透型式，每道焊完按NB/T47013.5-2015进行100%PT检测，I级合格。合格后焊接下一道，焊缝表面应光滑，并与下封头外表面圆滑过渡，焊接接头进行≥20%超声检测，按NB/T47013.3-2015进行，II级合格。
4. 裙座检查孔、引出管与裙座筒体应全焊透。

件号 PARTS .NO.	图号或标准号 DWG NO. OR STD. NO.	名称 PARTS. NAME.	数量 QTY.	材料 MAT'L	单 SINGLE 质量 MASS(kg)	总 TOTAL 质量 MASS(kg)	备注 REMARKS
-13	见本图	尾部吊耳 LUG	1	Q345R		38.6	
-12		支承板 PLATE 100×112×6	3	S30408	0.53	1.56	
-11		加强管 PIPE DN400 δ=12 L=150	1	Q345R		18.3	
-10		过渡段筒体 CYLINDRICAL SHELL DN1600 δ=12 L=500	1	S30408		241	
-9	NCY-ST-006-3	保温支撑圈 INSULATION SUPPORT RING Ⅲ ø1457-70x6-6	1	S30408		15	
-8	NCY-ST-006-4	保温支撑圈 INSULATION SUPPORT RING Ⅳ ø1636-64x6-6	1	Q235B/S30408		20	
-7		排气口 PIPE ø89×4 L=52	4	S30408	0.44	1.76	
-6		裙座筒体 SKIRT SHELL DN1600 δ=12 L=3374	1	Q345R		1609.6	
-5		裙座检查孔 MAN HOLE DN500 δ=12 L=250	2	Q345R	37.9	75.8	
-4		垫板 PAD 170×110×22	16	Q345R	3.3	52.8	中心开孔ø59
-3	NCY24-S008-01	盖板 PLATE δ=40	1	Q345R		259.4	
-2	见本图	筋板 RIB δ=24	32	Q345R	10.6	339.2	
-1	NCY24-S008-01	基础环板 PLATE δ=35	1	Q345R		366	

1	裙座 SKIRT	组合件 COMP.	3030	1:14	NCY24-S008-01	NCY24-S008-00
件号 PART NO.	名称 PARTS. NAME.	材料 MAT'L	质量(kg) MASS	比例 SCALE	所在图号 DWG. NO.	装配图号 ASSY. DWG. NO.

1-1	基础环板 PLATE δ=35	Q345R	366	1:12	NCY24-S008-01	NCY24-S008-01
件号 PART NO.	名称 PARTS. NAME.	材料 MAT'L	质量(kg) MASS	比例 SCALE	所在图号 DWG. NO.	装配图号 ASSY. DWG. NO.

1-3	盖板 PLATE δ=40	Q345R	259.4	1:12	NCY24-S008-01	NCY24-S008-01
件号 PART NO.	名称 PARTS. NAME.	材料 MAT'L	质量(kg) MASS	比例 SCALE	所在图号 DWG. NO.	装配图号 ASSY. DWG. NO.

技术要求

1. 裙座螺栓孔中心圆直径以及相邻两孔和任意两孔间弦长极限偏差为±3mm。

技术要求

1、不锈钢锻件应符合NB/T47010-2017《承压设备用不锈钢和耐热钢锻件》的要求II级

合格，固溶状态供货，且锻件不得拼接焊制。

5-N1-2	锻管 BOSS DN200	S30408Ⅱ	11	/	NCY24-S008-0	NCY24-S008-02
件号 PART NO.	名称 PARTS. NAME.	材料 MAT'L	质量(kg) MASS	比例 SCALE	所在图号 DWG. NO.	装配图号 ASSY. DWG. NO.

版次 REV	说明 DESCRIPTION	设计 PRE'D	校核 CHKD	标准化 STD	审核 APPR	批准 AUTH'D	日期 DATE	备注 REMARK
3								
2								
1								
0								

本文件产权属南京诚一工业技术有限公司所有，未经本公司书面许可不准复制或转让第三方。
This document is the property of Nanjing Chengyi Industrial Technology Co., Ltd. It shall not be reproduced or transfered to any other party without NJCY's permission in written form.

南京诚一工业技术有限公司 NANJING CHENGYI INDUSTRIAL TECHNOLOGY CO.,LTD		资质等级 GRADE OF QUALIFICATION	D	证书编号 CERTIFICATE NO.	TS2232A16-2027
项目 PROJ.		分项目 SUB. PROJ.		图名 DRAWING NAME	甲酯精制塔 零部件图 PARTS DWG.
用户 CUSTOM		位号 ITEM NO.	T-4201		
2024 南京 NANJING	专业 DISC. / 设备 EQUP.	比例 SCALE /	第2张 共4张 SHEET 2 OF 4	图号 DRAWING NO.	NCY24-S008-01 设备数量 EQUPNO. 1